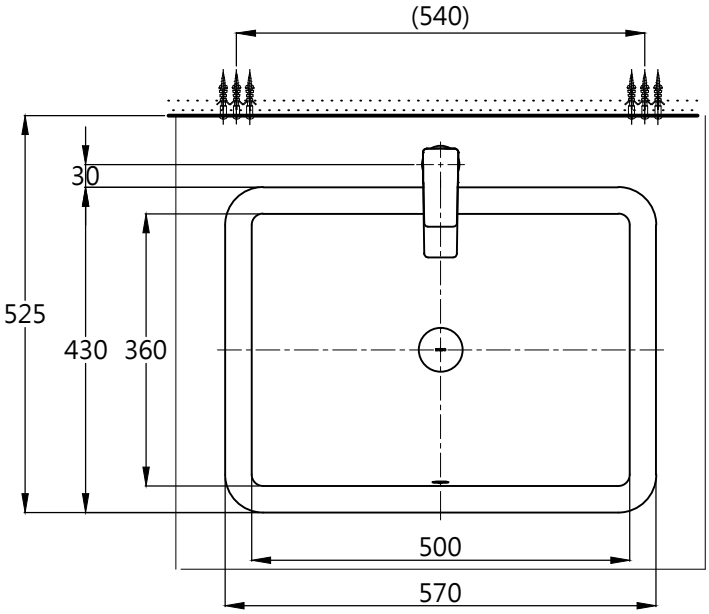

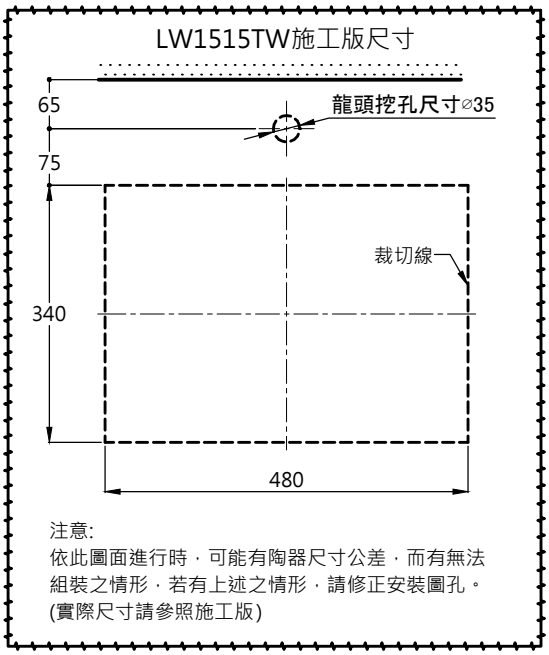

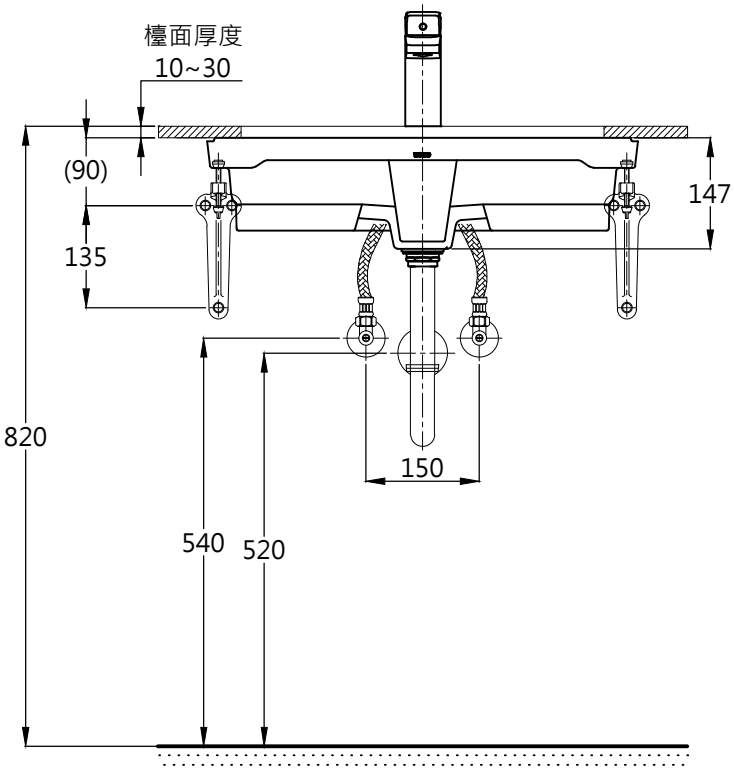

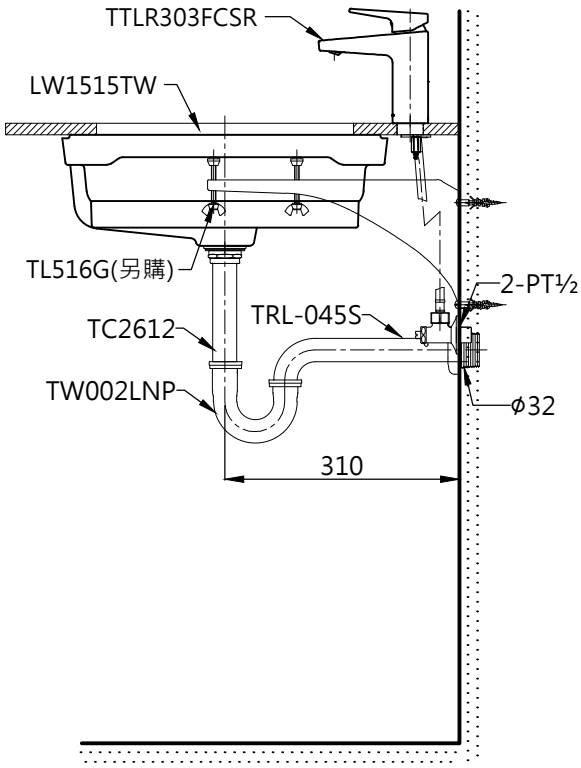

容量: 7.8 L

TOTO		單 位 mm	比 例 1 : 10	名 稱 下嵌式臉盆
製 圖 曾彥桓	檢 圖 李柏穎	審 核 生 野	日 期 2018.11.16	品 番 LW1515TW / TTLR303FCSR
備 註	版 別 01	修 改 日 期	圖 紙 A4	