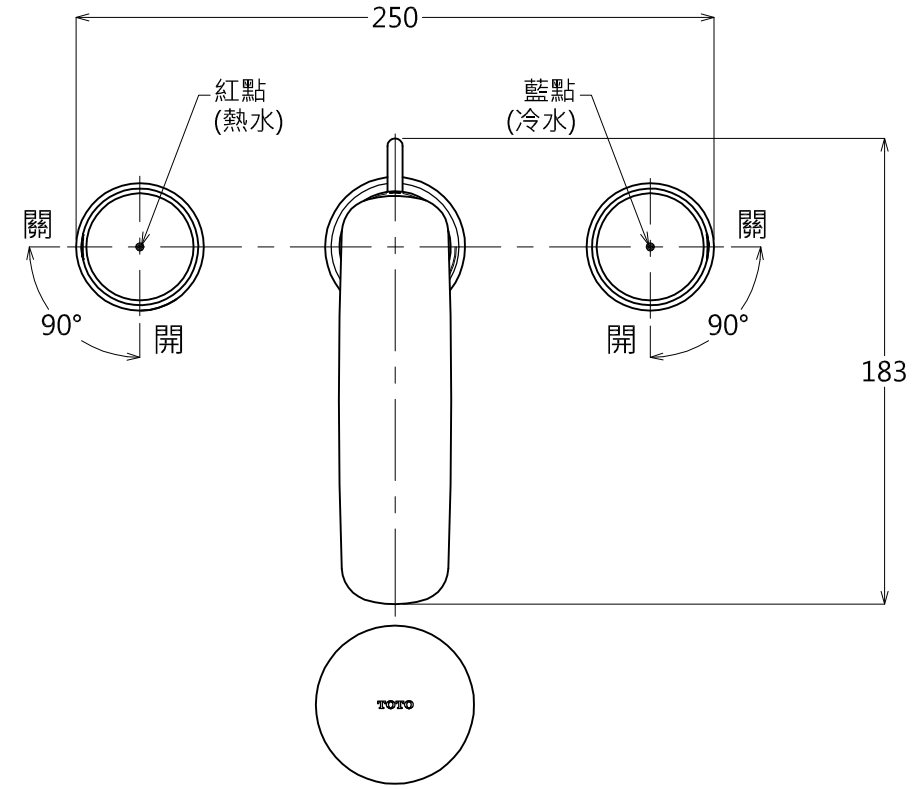

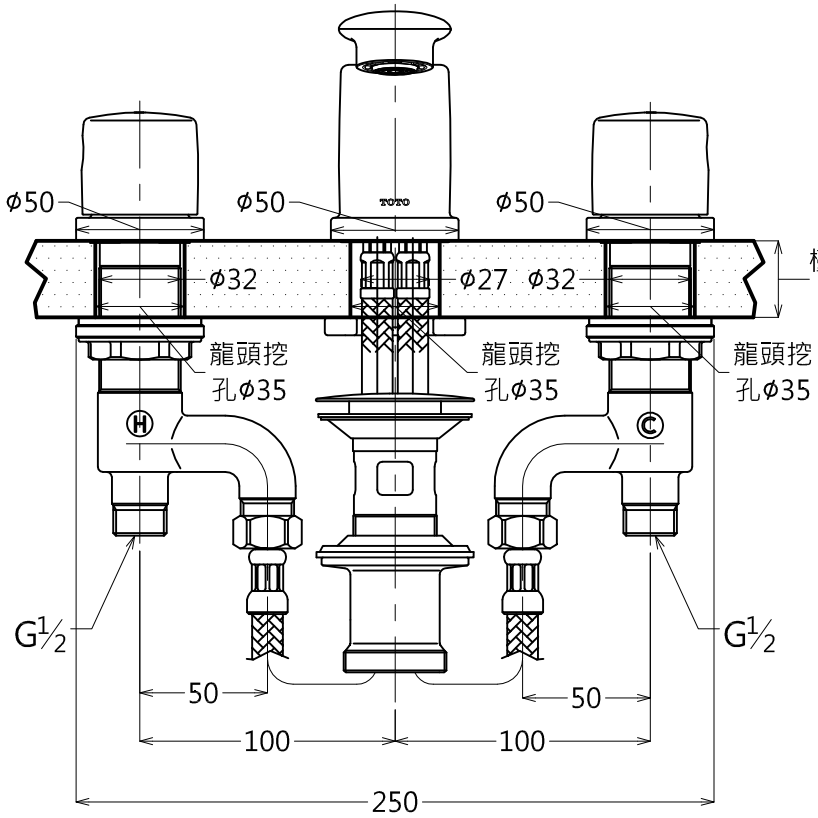

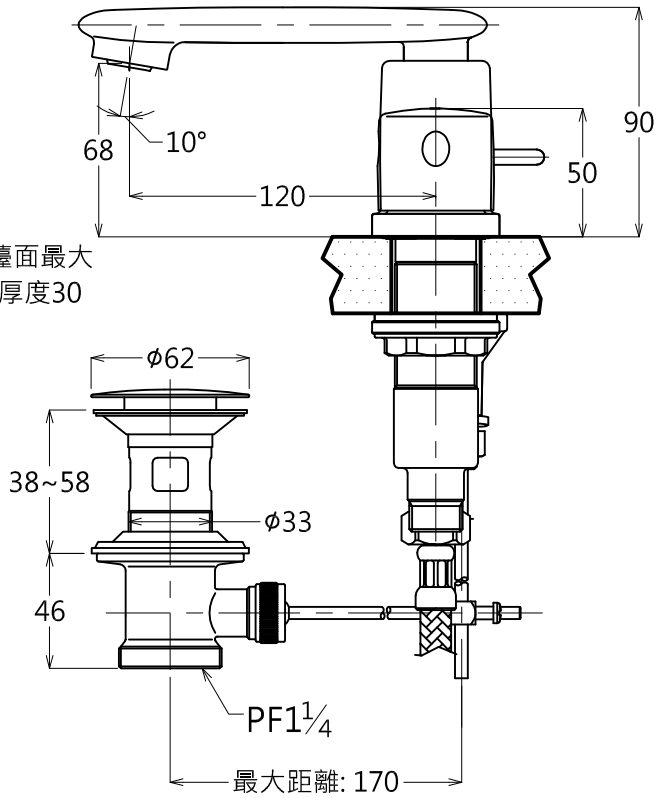

產品整體尺寸: 250x183x90

TOTO		單位 M/M	CAD 比例 1:1 出圖比例 1:3	名稱 臉盆用三孔混合龍頭
製圖 Kwsea	檢圖	審核	日期 2012.02.02	品番 TX119LOBR
備註 STI	版別 02	修改日期 2012.07.16	圖紙 A4	